OCR-D 系列单相交流固态继电器

产品特点

- MOSFET 输出
- 光电隔离
- 标配散热器
- 可安装于 DIN 型导轨
- 带 LED 指示
- 超长使用寿命
- 广泛应用于工业控制领域中电加热、灯光控制系统，也可在化工、煤矿等恶劣环境和频繁操作中使用

输入参数		
输入电压	32VDC	250VAC
输入电压范围	4~32VDC	90~250VAC
接通电压	4VDC	90VAC
关断电压	1VDC	10VAC
最大输入电流	25mA	30mA
反极性电压	-32VDC	/

输出参数	
输出电压范围	负载电压 440VAC：40~440VAC
负载电流	10A、15A、20A、25A、30A、40A、60A、80A
最大瞬态电压	800VAC
最大输出漏电流	10mA
最大输出电压降	1.6VAC
最大接通时间	10ms
最大关断时间	10ms
使用频率范围	47~63Hz
断态电压指数上升率	500V/μs
最大 I^2t 值 (10ms,A^2s)	负载电流 10A：85
	负载电流 15A：180
	负载电流 20A：300
	负载电流 25A：450
	负载电流 30A：600
	负载电流 40A：840
	负载电流 60A：1800
	负载电流 80A：3200

其他参数	
介质耐压	2500VAC ,1min
绝缘电阻	500MΩ (500VDC)
振动	10~55Hz 1.5mm 双振幅
环境温度	-30℃ ~80℃
环境湿度	45%~85%
冲击	980m/s^2
工作指示	LED 指示灯
重量	负载电流 10A 或 15A：约 235g
	负载电流 20A：约 430g
	负载电流 25A 或 30A：约 430g
	负载电流 40A：约 580g
	负载电流 60A 或 80A：约 940g
认证	CE

单相交流固态继电器选型

触点类型	输入电压	输出电压	负载电流	继电器型号
过零型	4~32VDC (带 LED 指示)	40~440VAC	10A	OCR-D32-A440-10A-ZL-D
			15A	OCR-D32-A440-15A-ZL-D
			20A	OCR-D32-A440-20A-ZL-D
			25A	OCR-D32-A440-25A-ZL-D
			30A	OCR-D32-A440-30A-ZL-D
			40A	OCR-D32-A440-40A-ZL-D
			60A	OCR-D32-A440-60A-ZL-D
			80A	OCR-D32-A440-80A-ZL-D
过零型	90~250VAC (带 LED 指示)	40~440VAC	20A	OCR-A250-A440-20A-ZL-D
			25A	OCR-A250-A440-25A-ZL-D
			30A	OCR-A250-A440-30A-ZL-D
			40A	OCR-A250-A440-40A-ZL-D
			60A	OCR-A250-A440-60A-ZL-D
			80A	OCR-A250-A440-80A-ZL-D

OCR-D 系列三相交流固态继电器

产品特点

- MOSFET 输出
- 光电隔离
- 标配散热器
- 可安装于 DIN 型导轨
- 带 LED 指示
- 超长使用寿命
- 广泛应用于工业控制领域中灯光控制系统，也可在化工、煤矿等恶劣环境和频繁操作中使用

输入参数		
输入电压	32VDC	250VAC
输入电压范围	4~32VDC	90~250VAC
接通电压	3VDC	90VAC
关断电压	1.5VDC	10VAC
最大输入电流	25mA	30mA
反极性电压	-32VDC	/

输出参数	
输出电压范围	负载电压 440VAC：40~440VAC
负载电流	10A、15A、20A、25A、30A、40A
最大瞬态电压	800VAC
最大输出漏电流	10mA
最大输出电压降	1.6VAC
最大接通时间	10ms
最大关断时间	10ms
使用频率范围	47~63Hz
断态电压指数上升率	500V/μs
最大 I^2t 值 (10ms,A^2s)	负载电流 10A：85
	负载电流 15A：180
	负载电流 20A：300
	负载电流 25A：450
	负载电流 30A：600
	负载电流 40A：840
其他参数	
介质耐压	2500VAC ,1min
绝缘电阻	500MΩ (500VDC)
振动	10~55Hz 1.5mm 双振幅
环境温度	-25℃ ~70℃
环境湿度	45%~85%
冲击	980m/s^2
工作指示	LED 指示灯
重量	负载电流 10A 或 15A：约 700g
	负载电流 20A 或 25A 或 30A：约 1000g
	负载电流 40A：约 1300g
认证	CE

三相交流固态继电器选型

触点类型	输入电压	输出电压	负载电流	继电器型号
过零型	4~32VDC (带 LED 指示)	40~440VAC	10A	OCR-D32-3A440-10A-ZL-D
			15A	OCR-D32-3A440-15A-ZL-D
			20A	OCR-D32-3A440-20A-ZL-D
			25A	OCR-D32-3A440-25A-ZL-D
			30A	OCR-D32-3A440-30A-ZL-D
			40A	OCR-D32-3A440-40A-ZL-D
过零型	90~250VAC (带 LED 指示)	40~440VAC	10A	OCR-A250-3A440-10A-ZL-D
			15A	OCR-A250-3A440-15A-ZL-D
			20A	OCR-A250-3A440-20A-ZL-D
			25A	OCR-A250-3A440-25A-ZL-D
			30A	OCR-A250-3A440-30A-ZL-D
			40A	OCR-A250-3A440-40A-ZL-D

OCR-D 系列固态继电器

OCR-D 单相交流固态继电器尺寸图

负载电流 10A 或 15A

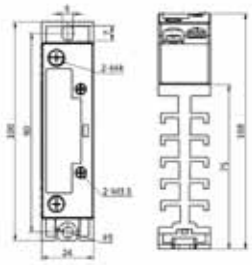

负载电流 20A-30A

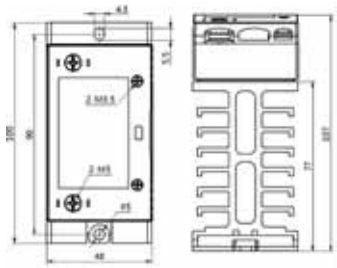

负载电流 40A

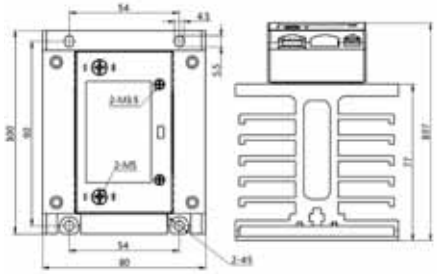

负载电流 60A 或 80A

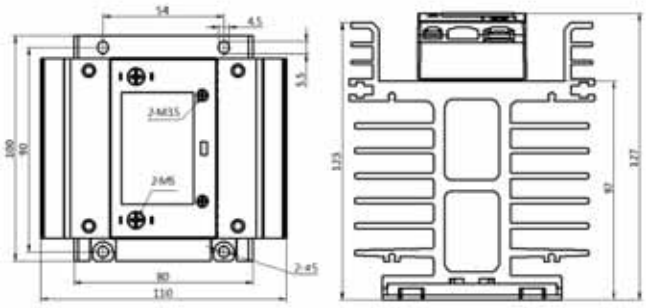

OCR-D 单相交流固态继电器接线图

直流输入型

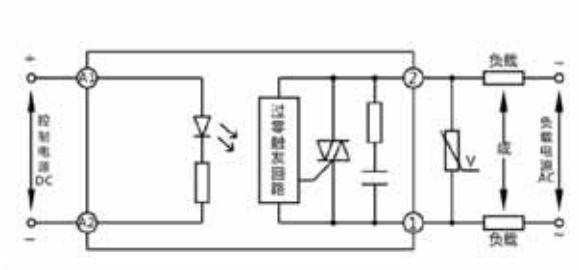

交流输入型

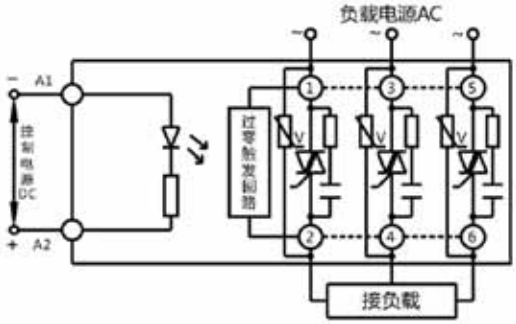

OCR-D 三相交流固态继电器

负载电流 10A 或 15A

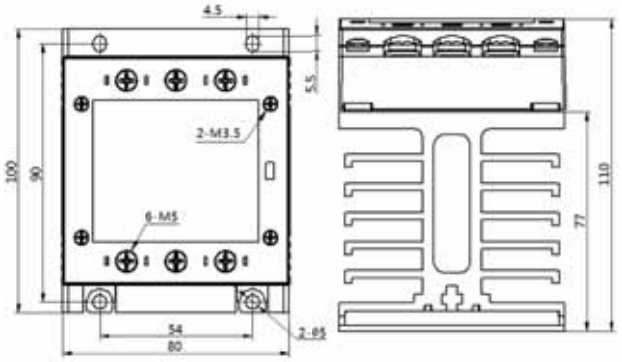

负载电流 20~30A

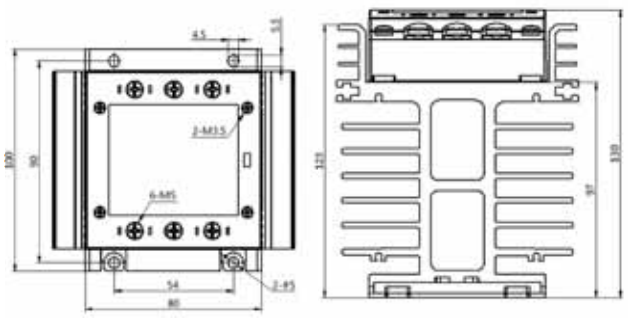

负载电流 40A

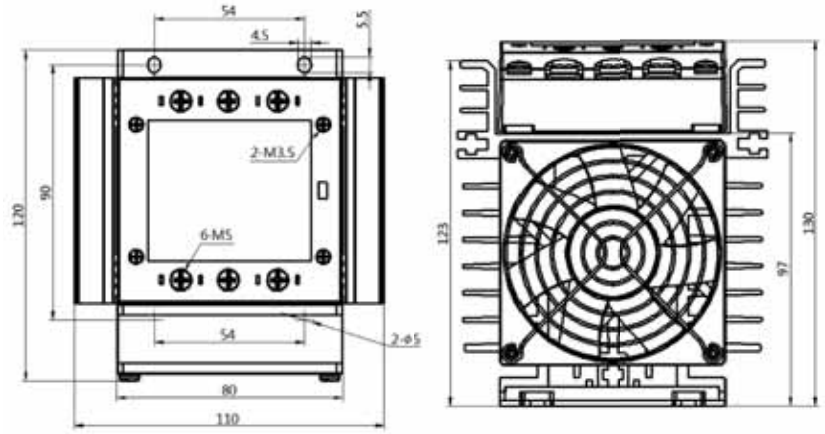

OCR-D 三相交流固态继电器接线图

直流输入型

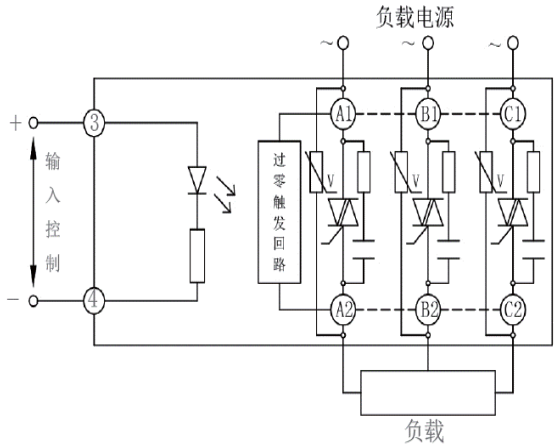
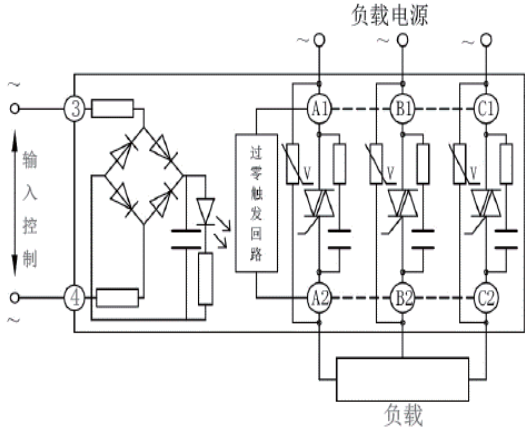
交流输入型